SIEMENS

5243

Programador horario digital SEH62.1

Programador horario digital que se usa para encender y apagar la instalación, o para el control de los periodos de reducción nocturna o de fin de semana.

- **Cronómetro de cuenta atrás integrado**
- **Adecuado para montaje en raíl DIN**
- **De programación sencilla y con una pantalla LCD grande e intuitiva**
- **Control todo / nada manual**
- **Ajuste rápido del cambio de régimen verano / invierno (DS)**
- **Backup de 72 horas**

Funciones

El microprocesador almacena automáticamente y de manera cronológica las horas programadas.
El programador horario opera en uno de estos 4 modos:

- Continua y manualmente encendido
- Continua y manualmente apagado
- Cronómetro de cuenta atrás ajustable encendido, u
- Operación automática con el programa horario

Un conmutador con cierre de contacto momentáneo entre M-D1 activa el cronómetro de cuenta atrás. La alimentación se almacena en con un condensador de backup de memoria. En caso de un fallo eléctrico, el conmutador horario seguirá funcionando, manteniendo el programa, durante 72 horas. No obstante, el relé asumirá (o mantendrá) la posición normal.

Programación

El SEH62.1 permite programar hasta 8 periodos de encendido / apagado. Cada uno de estos periodos se asigna a un día o bloque de días, tal como se muestra en la pantalla.

Pantalla LCD

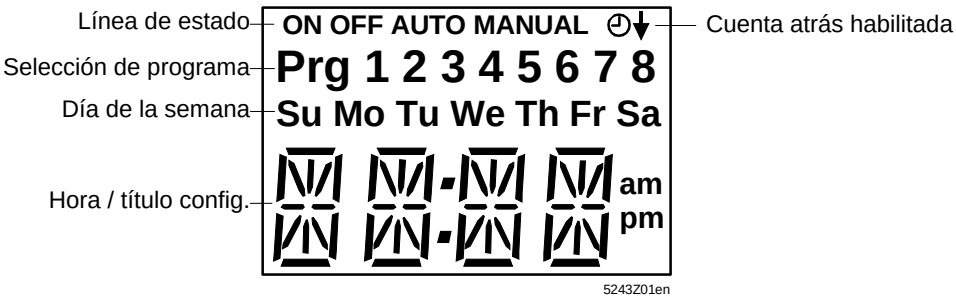

Botones de operación

El controlador tiene 3 botones de operación para las siguientes funciones:

SEL

El botón SEL se usa para introducir o guardar la configuración. Este botón también actúa como botón manual de encendido / apagado.

\+

\-

Los botones + / - se usan para seleccionar y ajustar los parámetros.

La pantalla vuelve a la pantalla inicial si en el plazo de 60 segundos no se realiza ninguna entrada en el modo de ajuste.

Para una información más detallada sobre las características técnicas y las funciones, por favor consulte las instrucciones de instalación CE2G5243X.

Notas de ingeniería

Uso

Use este programador horario sólo para las aplicaciones descritas en la primera página de esta hoja técnica (en negrita) y en la sección “Función”. Adicionalmente, respete todas las condiciones y restricciones impuestas en esta sección y en “Datos técnicos”.

⚠

Las secciones marcadas con el símbolo de advertencia (en el margen izquierdo) contienen requisitos y restricciones técnicas de seguridad. Respete todos estos avisos, ya que se relacionan directamente con la seguridad de personas y equipos.

Notas de instalación

Montaje

Aunque el microprocesador está protegido, campos electromagnéticos inusualmente fuertes podrían producir interferencias.

Para evitarlas:
- El equipo no debe instalarse cerca de componentes inductivos
- Los componentes inductivos tienen que tener supresores de interferencias (varistor / unidad RC)
- Se proporcionan 2 orificios para montaje en superficie

Entorno

- Los terminales de conexión deben estar fácilmente accesibles
- Compruebe que existe suficiente circulación de aire para disipar el calor generado durante la operación

El SEH62.1 puede montarse del siguiente modo:
Respete las normativas locales sobre instalación y montaje.

A En un raíl DIN (EN 50 022-35 x 7,5) de al menos 60 mm de longitud

B Sobre una pared, con 2 tornillos

C Montaje frontal usando elementos estándar.
P.e. 1 x raíl DIN de 100 mm, 2 x espaciadores hexagonales de 50 mm, arandelas y tornillos

D En una carcasa de protección ARG62.22, junto con otros equipos

⚠ El SEH62.1 está diseñado para usarlo en interiores, y tiene que tener todos los terminales protegidos con una cubierta plástica o dentro de un panel /cerramiento.

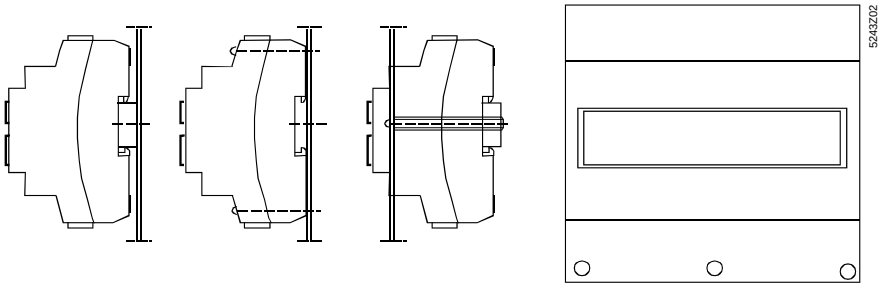

A B C D

Instalación eléctrica

⚠ El SEH62.1 está diseñado para una tensión de servicio de 230 V CA.

Tiene que haber un mínimo de distancia de 8 mm entre los terminales y el panel / cerramiento para evitar las sacudidas eléctricas. La cubierta frontal de programador horario no debe retirarse bajo ninguna circunstancia.

Deben respetarse todas las normas locales de seguridad.

Datos técnicos

Datos generales

⚠ Alimentación	Tensión de servicio	230 V CA –15...+15 %
	Frecuencia	50/60 Hz
	Consumo eléctrico	3,0 VA
Condiciones ambientales	Operación	según IEC 721-3-3
	Condiciones ambientales	clase 3 K5
	Temperatura	0...+50 °C
	Humedad	<95 % h.r.
	Transporte	según IEC 721-3-2
	Condiciones ambientales	clase 2 K3
	Temperatura	–25...+70 °C
	Humedad	<95 % h.r.
	Condiciones mecánicas	clase 2M2
	Almacenamiento	según IEC 721-3-1
	Condiciones ambientales	clase 1K3
	Temperatura	–25...+70 °C
	Humedad	<95 % h.r.
Normas y estándares	Conformidad CE según	
	Directiva EMC	89/336/EEC
	Directiva de bajo voltaje	73/23/EEC
	Conformidad N474 según	
	Estándar de emisiones EMC	AS/NSZ 4251.1:1994
	Estándares del producto	
	Controles eléctricos automáticos para uso doméstico y similar	EN 60 730 - 1
	Requisitos especiales para temporizadores y programadores horarios	EN 60 730 - 2 - 7
	Compatibilidad electromagnética	
	Emisiones	EN 50 081-1
	Inmunidad	EN 50 082-1
	Equipos de la clase de seguridad	II según EN 60 730
	Grado de protección de la carcasa	IP 20 según EN 60 529
	Color de la carcasa	parte superior gris claro (RAL7035) parte inferior gris plata (RAL 7001)
Terminales	Terminales atornillados para cables de	mín. 0,5 mm de diámetro máx. 2 x 1,5 mm^2 ó 2,5 mm^2

Datos funcionales

Reloj	Maquinaria	cuarzo
	Periodos a almacenar	8 para el reloj semanal, con agrupamiento en 13 bloques distintos para reloj diario
	Intervalo mínimo de conmutación	1 min
	Reserva de marcha	nominal 72 horas tras 24 horas de operación
	Precisión	± 1 s / día a 20 °C
	Pantalla	40 mm LCD
Entrada digital D1	Tensión para los comandos de control (D…M)	24 V CC
	Corriente	8 mA
	Entrada necesaria	cierre momentáneo del contacto
Salida de señal Q	Contactos de relé (libres de potencial)	
	Tensión	24…250 V CA, 24 V CC
	Rango de contacto	máx. 6 A resistivos máx. 3 A inductivos mín. carga admisible: 100 mA a 5 V CC
Peso	Peso incluido embalaje	0,3 Kg.

Diagrama interno

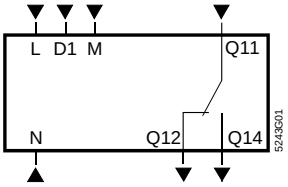

L, N	Entrada 230 V CA
M, D1	Entrada digital (cierre momentáneo del contacto)
Q…	Salida digital, se permiten distintas tensiones (ver los datos técnicos, señal de salida Q)

Dimensiones

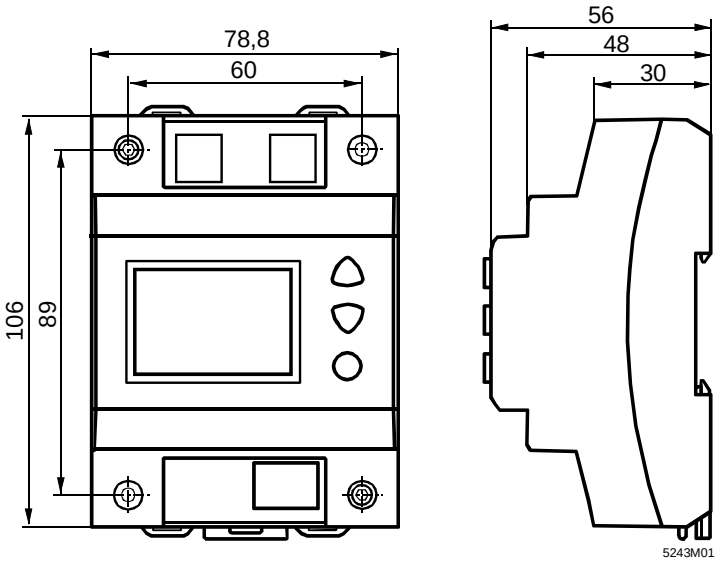

©2001 Siemens Building Technologies Ltd.
Sujeto a cambios